RUEHAUF MAHAJAK
ฟรูฮาฟ มหาจักร

Product Catalogue

# LIGHT WEIGHT BODY (KaruBo)
# ALUMINIUM DRY BODY
# ALUMINIUM REEFER BODY
# 10 DOORS DRY BODY

## " SERVE WITH IMPRESSION "

RUEHAUF MAHAJAK
ฟรูฮาฟ มหาจักร
LINE Official Account

FMC Sales Truck Body

FMC After Service

Fruehauf Mahajak
click

# บริษัท ฟรูฮาฟ มหาจักร จำกัด
# FRUEHAUF MAHAJAK CO.,LTD.

# Company Profile

## Serve with impression

**นิปปอน ฟรูฮาฟ** ได้รับการถ่ายทอดดีเอ็นเอ จากอเมริกัน นายออกัส ฟรูฮาฟ ซึ่งเป็นผู้ประดิษฐ์รถเทรลเลอร์คันแรกขึ้นในปี พ.ศ.2557 และจัดตั้งเป็นบริษัท ณ.ประเทศญี่ปุ่น ในปีพ.ศ.2506 ในลักษณะของบริษัทร่วมทุน ซึ่งเป็นการร่วมทุน ระหว่างนิปปอนไลท์เมทัล และอีซูซุมอเตอร์ เทคโนโลยีซึ่งพัฒนาโดย บริษัทอเมริกันฟรูฮาฟ เทรลเลอร์ จำกัด และสามารถนำไปใช้ได้จริง ร่วมกับเทคโนโลยีแปรรูปอลูมิเนียม และเทคโนโลยีรถบรรทุก นิปปอนฟรูฮาฟ ได้กลายเป็นผู้นำในอุตสาหกรรมการผลิตอุปกรณ์การขนส่ง

**นายออกัส ฟรูฮาฟ** และหุ้นส่วนของเขา ได้ประดิษฐ์รถเทรลเลอร์ขึ้นครั้งแรกโดยใช้รถเปิดประทุน Model T Ford ที่ร้านช่างตีเหล็กของเขา ในเมืองดีทรอยต์ในปีพ.ศ. 2457 รถเทรลเลอร์คันแรกของฟรูฮาฟ ถูกสร้างให้แก่ลูกค้าต้องการให้ขนส่งเรือของเขาไปยังทะเลสาบ ในปี พ.ศ.2461 ฟรูฮาฟ คอร์ป ได้ถูกก่อตั้งขึ้นเพื่อประดิษฐ์ของรถเทรลเลอร์ ซีแลนด์ คอร์ป ซึ่งเป็นการขนส่งรถกึ่งพ่วงบรรทุก 160 คันโดยเรือกลไฟจากฮูสตันไปนิวยอร์คในปี พ.ศ.2499

**บริษัท มหาจักร กรุ๊ป จำกัด และ บริษัท นิปปอน ฟรูฮาฟ จำกัด** ร่วมทำสัญญาร่วมทุนอย่างเป็นทางการ "บริษัท ฟรูฮาฟ มหาจักร จำกัด" ด้วยทุนจดทะเบียนบริษัทมูลค่า 400 ล้านบาท เพื่อดำเนินกิจการผลิตรถบรรทุกขนส่งชนิดแห้ง และชนิดควบคุมอุณหภูมิ เพื่อรองรับความต้องการที่เพิ่มขึ้นของธุรกิจระบบขนส่ง ครบวงจร อันเนื่องมาจากการเปิดเสรีทางการค้าแห่งภูมิภาคอาเซียน (AEC)

# Why must be RUEHAUF MAHAJAK ฟรูฮาฟ มหาจักร Truck Body

**ตู้ควบคุมอุณหภูมิ (Reefer Truck Body)ผลิตจากผนังอลูมิเนียม (Sandwich Panel)**
**เพิ่มพื้นที่ภายในตู้ให้กว้างขึ้นและทำน้ำหนักตู้ให้เบาลง เพื่อรองรับการโหลดสินค้าของลูกค้าให้ได้มากขึ้นกว่าเดิม ด้วยเทคโนโลยีขั้นสูงที่คำนึงถึงสิ่งแวดล้อมและการประหยัดพลังงาน**

**บรรทุกสินค้าได้มากขึ้น**

## Aluminium

- น้ำหนักเบา
- ผิวเรียบและทำความสะอาดง่าย
- สามารถรีไซเคิลได้
- อายุการใช้งานยาวนาน

## XPS Foam

- น้ำหนักเบาแต่ความหนาแน่นสูง
- มีคุณสมบัติไม่ลามไฟ
- ป้องกันความร้อนและความชื้นซึมผ่านได้ดี
- เป็นวัสดุที่เป็นมิตรต่อสิ่งแวดล้อม
- อายุการใช้งานยาวนาน

## มั่นใจในคุณภาพและความปลอดภัย

- ประสิทธิภาพและความน่าเชื่อถือ
- ปรับสเปคตามการใช้งานของลูกค้า
- บรรทุกได้มากกว่าเดิม
- ปลอดภัยและใช้วัสดุที่เป็นมิตรต่อสิ่งแวดล้อม

eco

## "ข้อดีของตู้บรรทุกFMC"

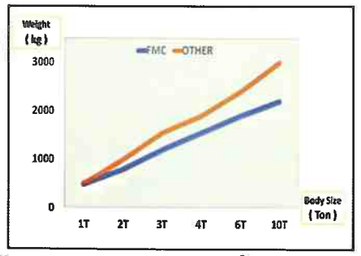


น้ำหนักตู้บรรทุกที่เบากว่า

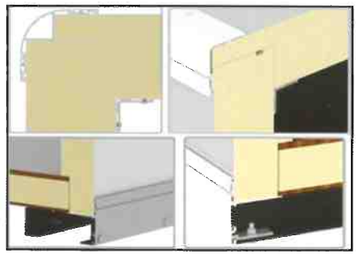

ผนังแบบ Sandwich Panel

กุญแจล็อคในตัว (Nice Key)

2อุณหภูมิในหนึ่งตู้

ผนังอลูมิเนียมไร้รอยต่อ

ทดสอบการป้องกันน้ำรั่วเข้าตู้

# KaruBo

## Light Weight Body by FMC

| LIGHT WEIGHT BODY (KARUBO) STANDARD SIZE | | | | | | | | | |
|---|---|---|---|---|---|---|---|---|---|
| BODY TYPE | GVW (kg.) | EXTERNAL BODY SIZE (mm.) | | | INTERNAL BODY SIZE (mm.) | | | | Body Weight (kg.) |
| | | Length (mm.) | Width (mm.) | Height (mm.) | Length (mm.) | Width (mm.) | Height (mm.) | Volume ($m^3$) | |
| 2 Ton-Karubo Body | 4,200~4,500 | 2,950 | 1,910 | 2,025 | 2,893 | 1,836 | 1,985 | 10.54 | 325 |
| | 4,200~4,500 | 3,000 | 1,875 | 1,800 | 2,943 | 1,801 | 1,760 | 9.32 | 325 |

# Note : Body weight include body+accessories part weight without air spoiler weight

### 2 TON LIGHT WEIGHT BODY SIZE 1 (KaruBo)

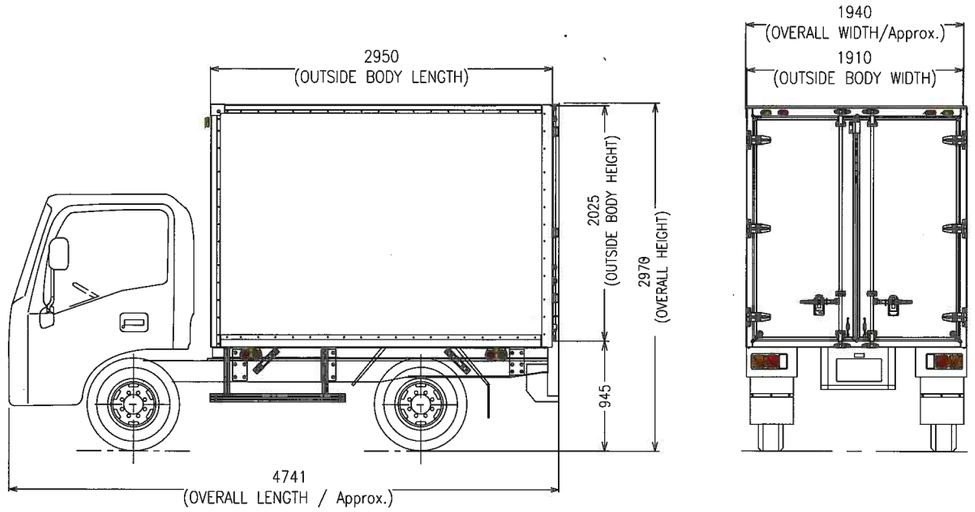


### 2 TON LIGHT WEIGHT BODY SIZE 2 (KaruBo)

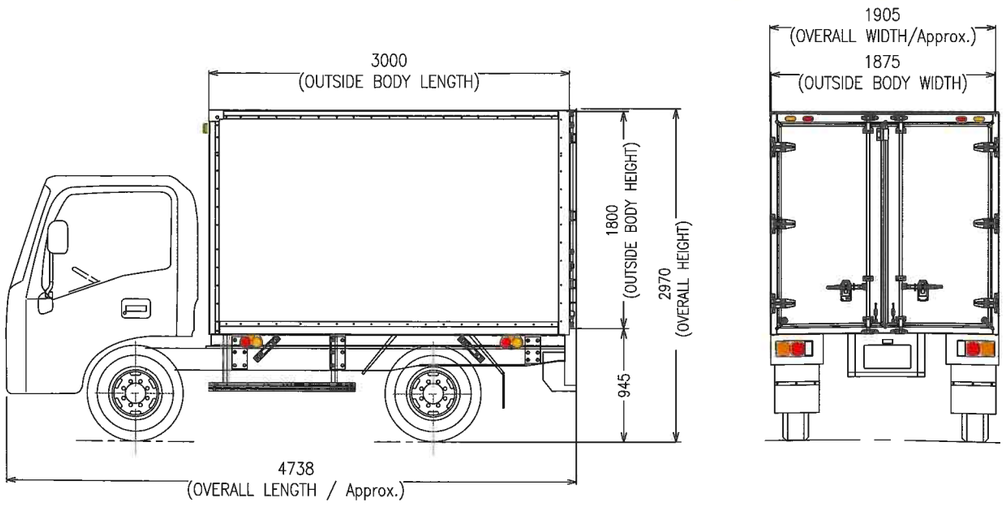



# KaruBo

## Light Weight Body by FMC


ขายดีอันดับ 1

## เพื่อประสิทธิภาพการขนส่งที่เหนือกว่า

**เราประสบความสำเร็จในการพัฒนารถตู้บรรทุกน้ำหนักเบา**

**ตู้ "KaruBo" ที่บรรทุกได้มากกว่า Pick up**

**ตอบโจทย์การขนส่งในกรุงเทพฯและปริมณฑล**

| | Body Weight | Capacity | Max Loading Weight |
|---|---|---|---|
| Pickup Truck | 650 kg. | 7 $m^3$ | 780 kg. |
| 2T Light Weight Truck | 325 kg. | 9.32 $m^3$<br>10.54 $m^3$ | 2275 kg. |

### "ข้อดีของตู้บรรทุก KaruBo"

1) ตู้บรรทุกน้ำหนักเบา ช่วยประหยัดน้ำมัน
2) บรรทุกได้มากขึ้นถึง 1.4 เท่า เมื่อเทียบกับรถ Pick up
3) วิ่งได้ตลอด 24 ชั่วโมง โดยไม่ติดเวลา
4) ผนังทำจากวัสดุ Food Grade
5) ผนังแซนด์วิช ผิวเรียบ สวยและทำความสะอาดง่าย

# 1 TON DRY

| DRY BODY STANDARD SIZE | | | | | | | | |
|---|---|---|---|---|---|---|---|---|
| BODY TYPE | CHASSIS MODEL | EXTERNAL BODY SIZE | | | INTERNAL BODY SIZE | | | |
| | | Length (mm.) | Width (mm.) | Height (mm.) | Length (mm.) | Width (mm.) | Height (mm.) | Volume ($m^3$) |
| Low Body Type | Pick Up (Single Cab) | 2,450 | 1,850 | 1,200 | 2,400 | 1,778 | 1,144 | 4.88 |
| | Pick Up (Space Cab) | 1,950 | 1,850 | 1,200 | 1,900 | 1,778 | 1,144 | 3.86 |
| Medium Body Type | Pick Up (Single Cab) | 2,450 | 1,850 | 1,600 | 2,400 | 1,778 | 1,544 | 6.59 |
| | Pick Up (Space Cab) | 1,950 | 1,850 | 1,600 | 1,900 | 1,778 | 1,544 | 5.22 |
| High Body Type | Pick Up (Single Cab) | 2,450 | 1,850 | 2,000 | 2,400 | 1,778 | 1,944 | 8.30 |
| | Pick Up (Space Cab) | 1,950 | 1,850 | 2,000 | 1,900 | 1,778 | 1,944 | 6.57 |

## 1 TON DRY LOW

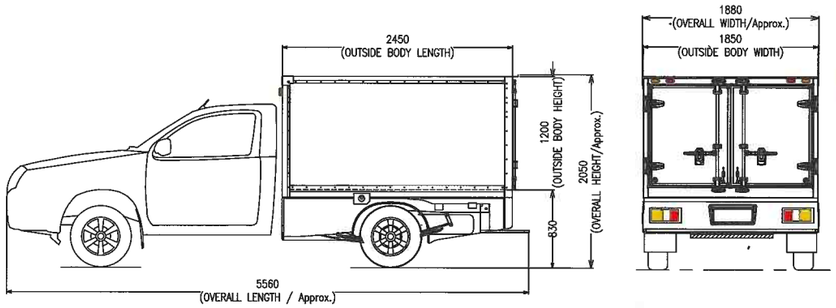


## 1 TON DRY MEDIUM

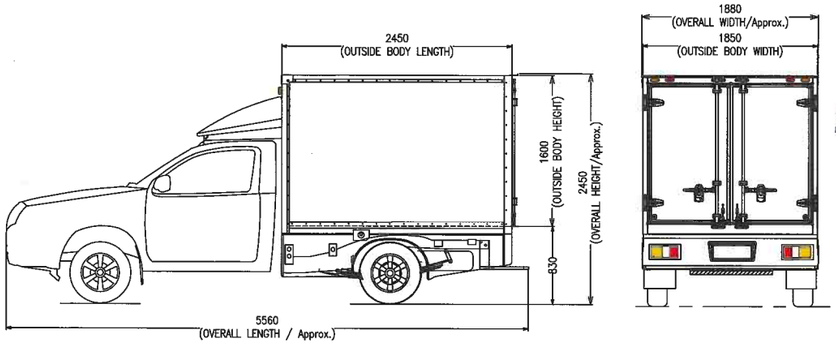


## 1 TON DRY HIGH

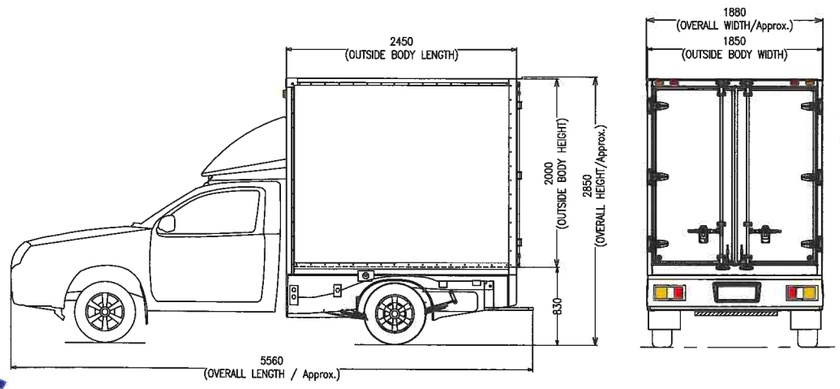




# 1 TON REEFER

| REEFER BODY STANDARD SIZE | | | | | | | | | | | | | | | | | |
|---|---|---|---|---|---|---|---|---|---|---|---|---|---|---|---|---|---|
| BODY TYPE | CHASSIS MODEL | TEMPERATURE | | | FROZEN (-25~-20 °C) | | | | COLD (-15~-10 °C) | | | | CHILLED (-5~+10 °C) | | | |
| | | WALL | | | Base | Front&Roof | Side | Rear | Base | Front&Roof | Side | Rear | Base | Front&Roof | Side | Rear |
| | | THICKNESS | | | 87 | 102 | 102 | 89 | 87 | 102 | 77 | 89 | 87 | 77 | 77 | 89 |
| | | EXTERNAL BODY SIZE | | | INTERNAL BODY SIZE | | | | INTERNAL BODY SIZE | | | | INTERNAL BODY SIZE | | | |
| | | Length (mm.) | Width (mm.) | Height (mm.) | Length (mm.) | Width (mm.) | Height (mm.) | Volume ($m^3$) | Length (mm.) | Width (mm.) | Height (mm.) | Volume ($m^3$) | Length (mm.) | Width (mm.) | Height (mm.) | Volume ($m^3$) |
| Low Body Type | Pick Up (Single Cab) | 2,450 | 1,850 | 1,200 | 2,259 | 1,646 | 1,011 | 3.76 | 2,259 | 1,696 | 1,011 | 3.87 | 2,284 | 1,696 | 1,036 | 4.01 |
| | Pick Up (Space Cab) | 1,950 | 1,850 | 1,200 | 1,759 | 1,646 | 1,011 | 2.93 | 1,759 | 1,696 | 1,011 | 3.02 | 1,784 | 1,696 | 1,036 | 3.13 |
| Medium Body Type | Pick Up (Single Cab) | 2,450 | 1,850 | 1,600 | 2,259 | 1,646 | 1,411 | 5.25 | 2,259 | 1,696 | 1,411 | 5.41 | 2,284 | 1,696 | 1,436 | 5.56 |
| | Pick Up (Space Cab) | 1,950 | 1,850 | 1,600 | 1,759 | 1,646 | 1,411 | 4.09 | 1,759 | 1,696 | 1,411 | 4.21 | 1,784 | 1,696 | 1,436 | 4.34 |
| High Body Type | Pick Up (Single Cab) | 2,450 | 1,850 | 2,000 | 2,259 | 1,646 | 1,811 | 6.73 | 2,259 | 1,696 | 1,811 | 6.94 | 2,284 | 1,696 | 1,836 | 7.11 |
| | Pick Up (Space Cab) | 1,950 | 1,850 | 2,000 | 1,759 | 1,646 | 1,811 | 5.24 | 1,759 | 1,696 | 1,811 | 5.40 | 1,784 | 1,696 | 1,836 | 5.56 |

## 1 TON REEFER LOW

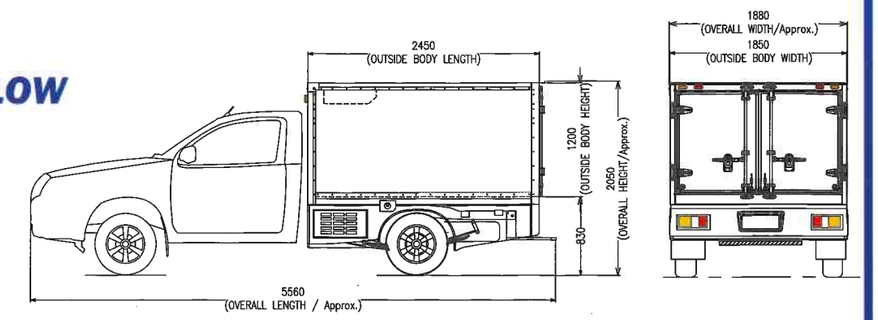


## 1 TON REEFER MEDIUM

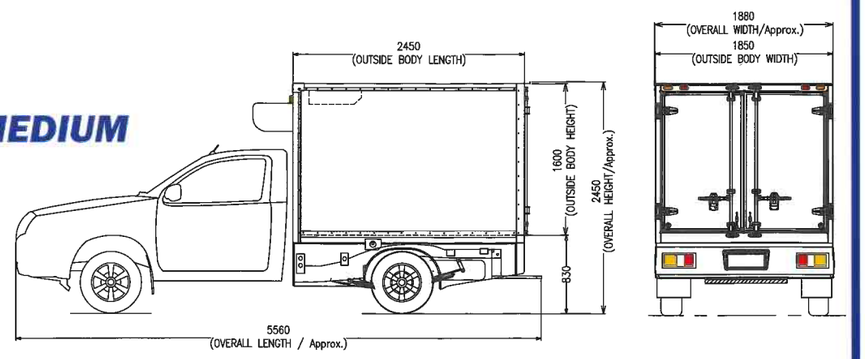


## 1 TON REEFER HIGH

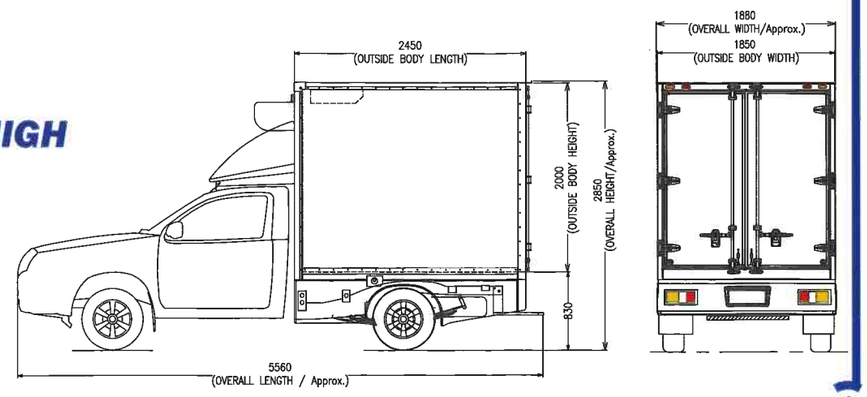

# 2-3 TON DRY

| DRY BODY STANDARD SIZE | | | | | | | | |
|---|---|---|---|---|---|---|---|---|
| BODY TYPE | GVW (kg.) | EXTERNAL BODY SIZE | | | INTERNAL BODY SIZE | | | |
| | | Length (mm.) | Width (mm.) | Height (mm.) | Length (mm.) | Width (mm.) | Height (mm.) | Volume ($m^3$) |
| 2 Ton Body | 4,200~4,500 | 3,000 | 1,850~1,900 | 2,000 | 2,950 | 1778~1,828 | 1,944 | 10.20~10.48 |
| 3 Ton Body | ~6500 (S) | 3,000 | 2,000 | 2,000 | 2,950 | 1,928 | 1,944 | 11.06 |
| | ~7400 (L) | 4,250~4,350 | 2,000 | 2,000 | 4,200~4,300 | 1,928 | 1,944 | 15.74~16.12 |

## 2 TON DRY

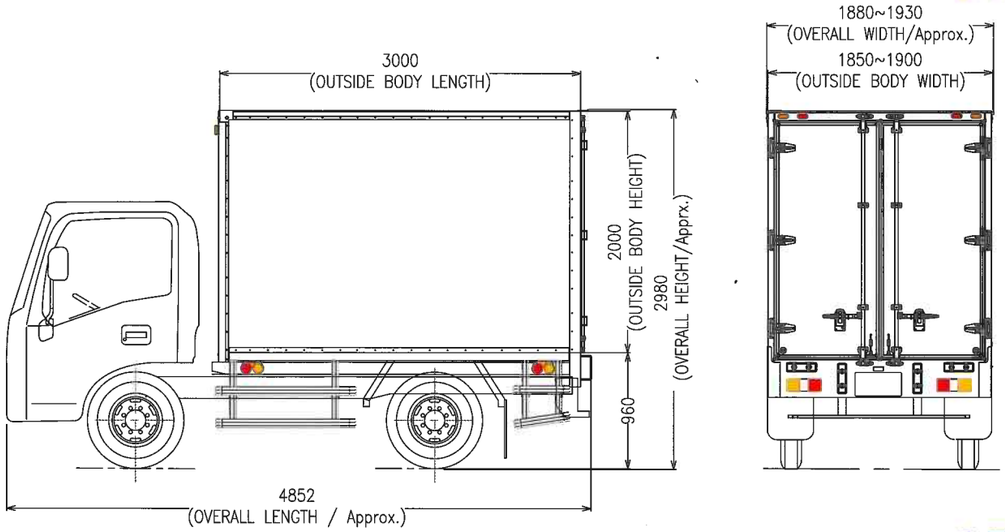


## 3 TON DRY

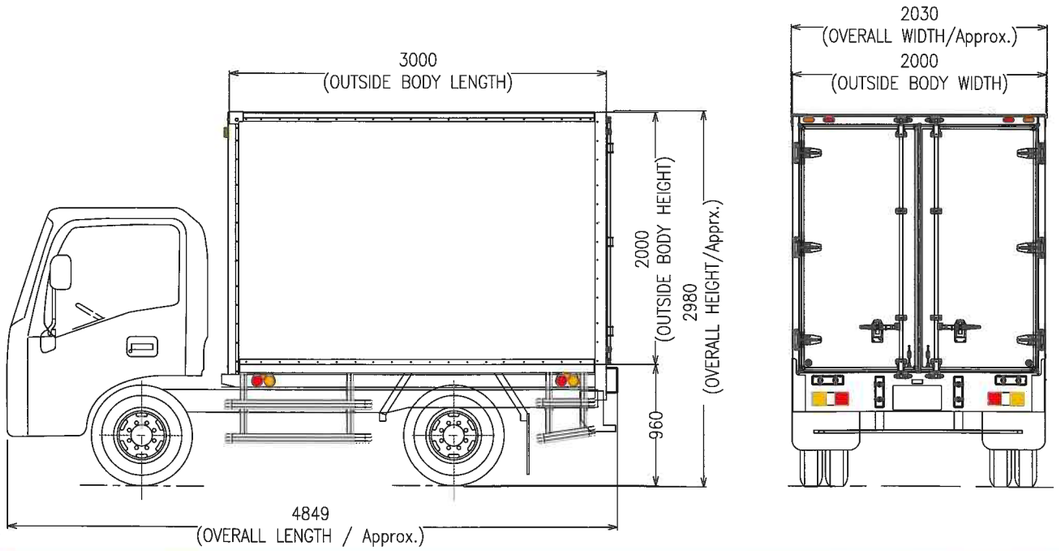




# 2-3 TON REEFER

| REEFER BODY STANDARD SIZE | | | | | | | | | | | | | | | | |
|---|---|---|---|---|---|---|---|---|---|---|---|---|---|---|---|---|
| BODY TYPE | GVW (kg.) | TEMPERATURE | | | FROZEN (-25~-20 °C) | | | | COLD (-15~-10 °C) | | | | CHILLED (-5~+10 °C) | | | |
| | | WALL | | | Base | Front&Roof | Side | Rear | Base | Front&Roof | Side | Rear | Base | Front&Roof | Side | Rear |
| | | THICKNESS | | | 96 | 102 | 102 | 89 | 96 | 102 | 77 | 89 | 96 | 77 | 77 | 89 |
| | | EXTERNAL BODY SIZE | | | INTERNAL BODY SIZE | | | | INTERNAL BODY SIZE | | | | INTERNAL BODY SIZE | | | |
| | | Length (mm) | Width (mm) | Height (mm) | Length (mm.) | Width (mm.) | Height (mm.) | Volume ($m^3$) | Length (mm.) | Width (mm.) | Height (mm.) | Volume ($m^3$) | Length (mm.) | Width (mm.) | Height (mm.) | Volume ($m^3$) |
| 2 Ton Body | 4,200~4,500 | 3,000 | 1,850~1,900 | 2,000 | 2,809 | 1,646~1,696 | 1,802 | 8.30~8.55 | 2,809 | 1,696~1,746 | 1,802 | 8.55~8.80 | 2,834 | 1,696~1,746 | 1,827 | 8.78~9.04 |
| 3 Ton Body | ~6500 (S) | 3,000 | 2,000 | 2,000 | 2,809 | 1,796 | 1,802 | 9.05 | 2,809 | 1,846 | 1,802 | 9.30 | 2,834 | 1,846 | 1,827 | 9.56 |
| | ~7400 (L) | 4,250~4,350 | 2,000 | 2,000 | 4,059~4,159 | 1,796 | 1,802 | 13.12~13.45 | 4,059~4,159 | 1,846 | 1,802 | 13.49~13.82 | 4,084~4,184 | 1,846 | 1,827 | 13.77~14.11 |

## 2 TON REEFER

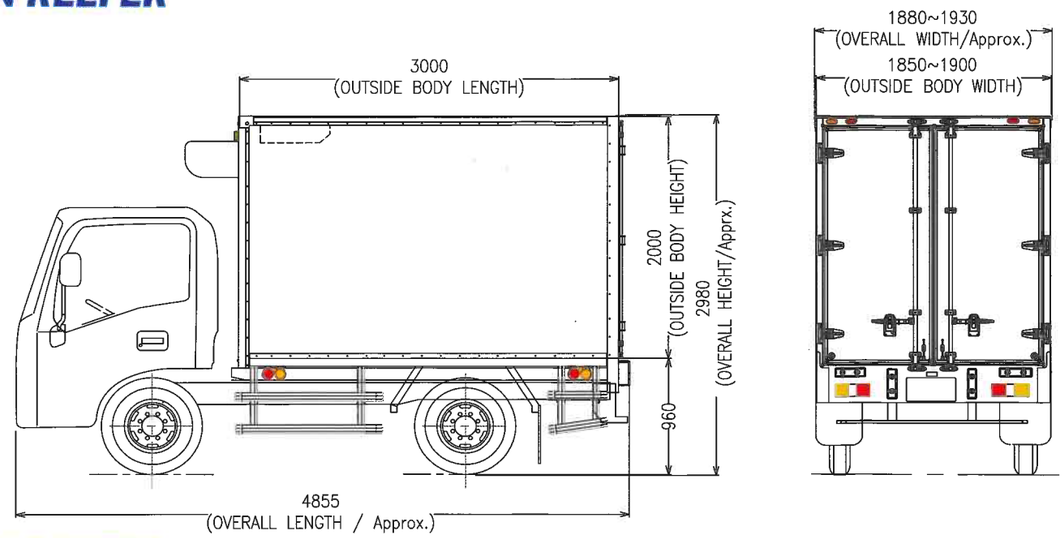


## 3 TON REEFER

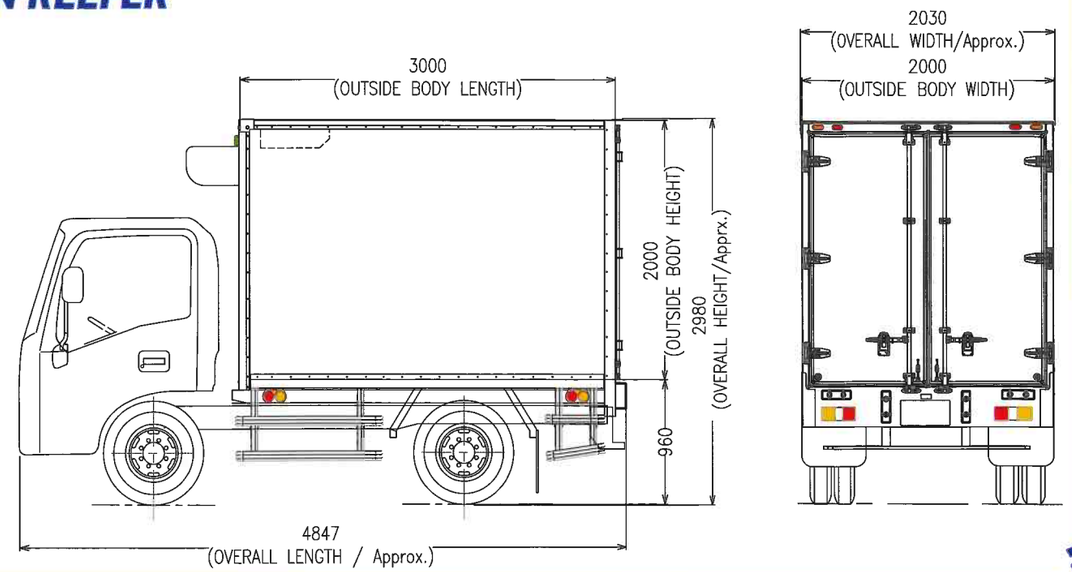

# 4-5 TON DRY

| DRY BODY STANDARD SIZE | | | | | | | | |
|---|---|---|---|---|---|---|---|---|
| BODY TYPE | GVW (kg.) | EXTERNAL BODY SIZE | | | INTERNAL BODY SIZE | | | |
| | | Length (mm.) | Width (mm.) | Height (mm.) | Length (mm.) | Width (mm.) | Height (mm.) | Volume ($m^3$) |
| 4 Ton Body | ~8,500 (S) | 4,250~4,400 | 2,300 | 2,300 | 4,180~4,330 | 2,198 | 2,193 | 20.15~20.87 |
| | ~8,500 (M) | 4,900~5,050 | 2300 | 2300 | 4,830~4,980 | 2,198 | 2,193 | 23.28~24.00 |
| | ~9,500 (L) | ~5,600 | 2300 | 2300 | 5,530 | 2,198 | 2,193 | 26.66 |
| 5 Ton Body | ~9,900 (S) | 4,250~4,400 | 2,300 | 2,300 | 4,180~4,330 | 2,198 | 2,193 | 20.15~20.87 |
| | ~10,500 (M) | 5,550~5,650 | 2,300 | 2,300 | 5,480~5,580 | 2,198 | 2,193 | 26.41~26.90 |
| | ~10,500 (L) | ~6,550 | 2,300 | 2,300 | 6,480 | 2,198 | 2,193 | 31.23 |

## 4 TON DRY

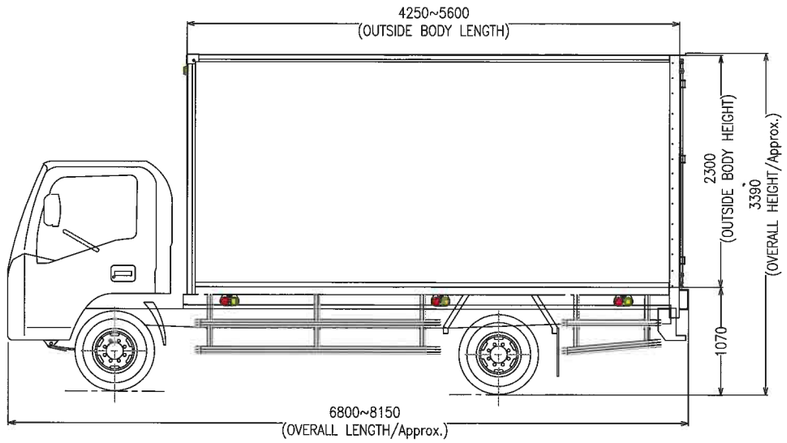


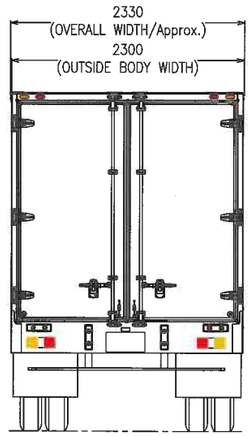


## 5 TON DRY

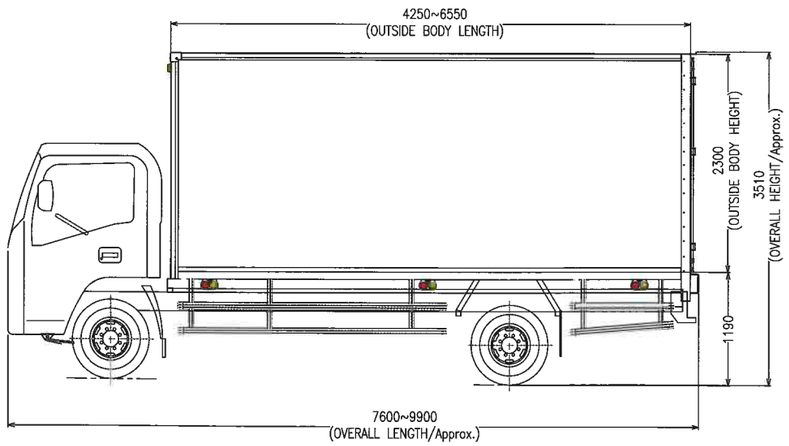


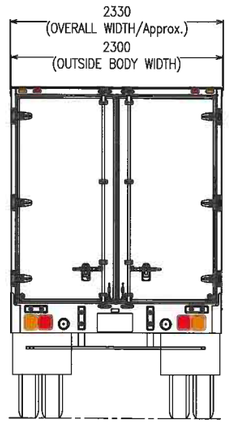




# 4-5 TON REEFER

| REEFER BODY STANDARD SIZE | | | | | | | | | | | | | | | | |
|---|---|---|---|---|---|---|---|---|---|---|---|---|---|---|---|---|
| BODY TYPE | GVW (kg.) | TEMPERATURE | | | FROZEN (-25~-20 °C) | | | | COLD (-15~-10 °C) | | | | CHILLED (-5~+10 °C) | | | |
| | | WALL | | | Base | Front&Roof | Side | Rear | Base | Front&Roof | Side | Rear | Base | Front&Roof | Side | Rear |
| | | THICKNESS | | | 96 | 102 | 102 | 95 | 96 | 102 | 77 | 95 | 96 | 77 | 77 | 95 |
| | | EXTERNAL BODY SIZE | | | INTERNAL BODY SIZE | | | | INTERNAL BODY SIZE | | | | INTERNAL BODY SIZE | | | |
| | | Length (mm) | Width (mm) | Height (mm) | Length (mm.) | Width (mm.) | Height (mm.) | Volume ($m^3$) | Length (mm.) | Width (mm.) | Height (mm.) | Volume ($m^3$) | Length (mm.) | Width (mm.) | Height (mm.) | Volume ($m^3$) |
| 4 Ton Body | ~8,500 (S) | 4,250~4,400 | 2,300 | 2,300 | 4,053~4,203 | 2,096 | 2,102 | 17.86~18.50 | 4,053~4,203 | 2,146 | 2,102 | 18.27~18.95 | 4,078~4,228 | 2,146 | 2,127 | 18.27~18.95 |
| | ~8,500 (M) | 4,900~5,050 | 2,300 | 2,300 | 4,703~4,853 | 2,096 | 2,102 | 20.71~21.37 | 4,703~4,853 | 2,146 | 2,102 | 21.2~21.88 | 4,728~4,878 | 2,146 | 2,127 | 21.58~22 |
| | ~9,500 (L) | ~5,600 | 2,300 | 2,300 | 5,403 | 2,096 | 2,102 | 23.79 | 5,403 | 2,146 | 2,102 | 24.36 | 5,428 | 2,146 | 2,127 | 24.78 |
| 5 Ton Body | ~9,900 (S) | 4,250~4,400 | 2,300 | 2,300 | 4,053~4,203 | 2,096 | 2,102 | 17.86~18.50 | 4,053~4,203 | 2,146 | 2,102 | 18.27~18.95 | 4,078~4,228 | 2,146 | 2,127 | 18.27~18.95 |
| | ~10,500 (M) | 5,550~5,650 | 2,300 | 2,300 | 5,353~5,453 | 2,096 | 2,102 | 23.57~24.01 | 5,353~5,453 | 2,146 | 2,102 | 24.13~24.58 | 5,378~5,478 | 2,146 | 2,127 | 24.55~24.71 |
| | ~10,500 (L) | ~6,550 | 2,300 | 2,300 | 6,353 | 2,096 | 2,102 | 27.98 | 6,353 | 2,146 | 2,102 | 28.64 | 6,378 | 2,146 | 2,127 | 28.77 |

## 4 TON REEFER

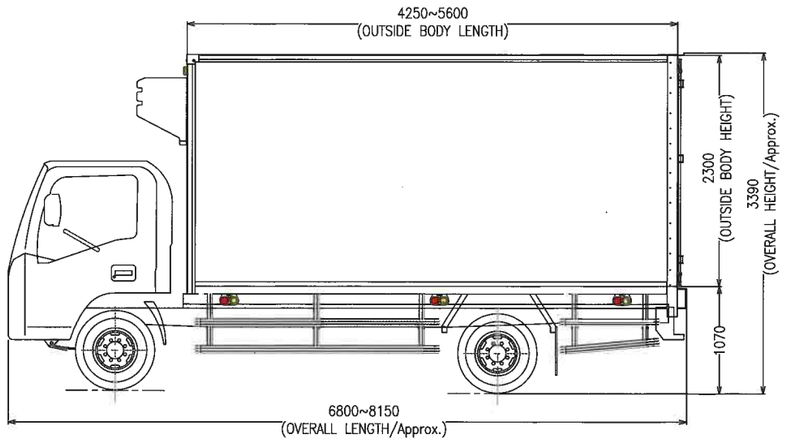


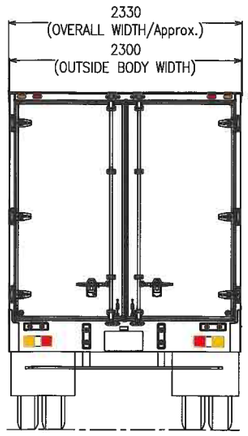


## 5 TON REEFER

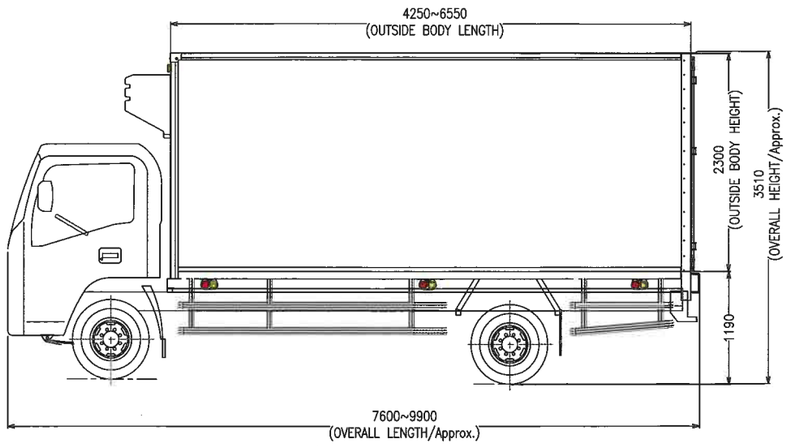


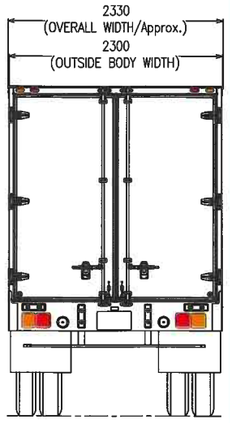

# 6-10 TON DRY

| DRY BODY STANDARD SIZE | | | | | | | | |
|---|---|---|---|---|---|---|---|---|
| BODY TYPE | GVW (kg.) | EXTERNAL BODY SIZE | | | INTERNAL BODY SIZE | | | |
| | | Length (mm.) | Width (mm.) | Height (mm.) | Length (mm.) | Width (mm.) | Height (mm.) | Volume ($m^3$) |
| 6 Ton Body | 15,000 (S) | 5,350~5,550 | 2,500 | 2,500 | 5,280~5,430 | 2,398 | 2,429 | 30.75~31.63 |
| | 15,000 (M) | 6,500~6,700 | 2500 | 2500 | 6,430~6,630 | 2,398 | 2,429 | 37.45~38.62 |
| | 15,000 (L) | 7,300~7,750 | 2500 | 2500 | 7,230~7,680 | 2,398 | 2,429 | 42.11~44.73 |
| | 15,000 (XL) | ~8,700 | 2500 | 2500 | ~8,630 | 2,398 | 2,429 | 50.27 |
| 10 Ton Body | 25,000 (S) | 6,100~6,550 | 2,500 | 2,500 | 6,030~6,480 | 2,398 | 2,429 | 35.12~37.74 |
| | 25,000 (M) | ~7,100 | 2,500 | 2,500 | ~7,030 | 2,398 | 2,429 | 40.95 |
| | 25,000 (L) | 7,400~7,650 | 2,500 | 2,500 | 7,330~7,580 | 2,398 | 2,429 | 40.70~44.15 |
| | 25,000 (XL) | 9,600~9,650 | 2,500 | 2,500 | 9,530~9,580 | 2,398 | 2,429 | 55.51~56.09 |

## 6 TON DRY

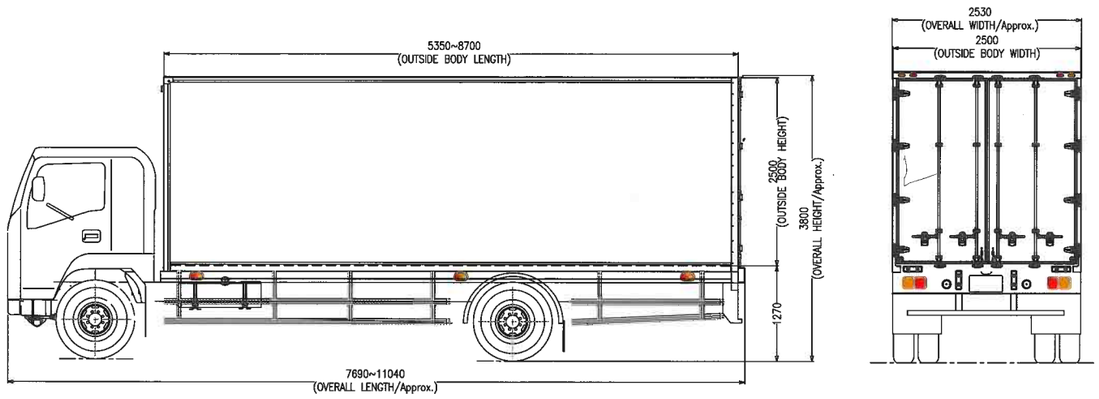


## 10 TON DRY

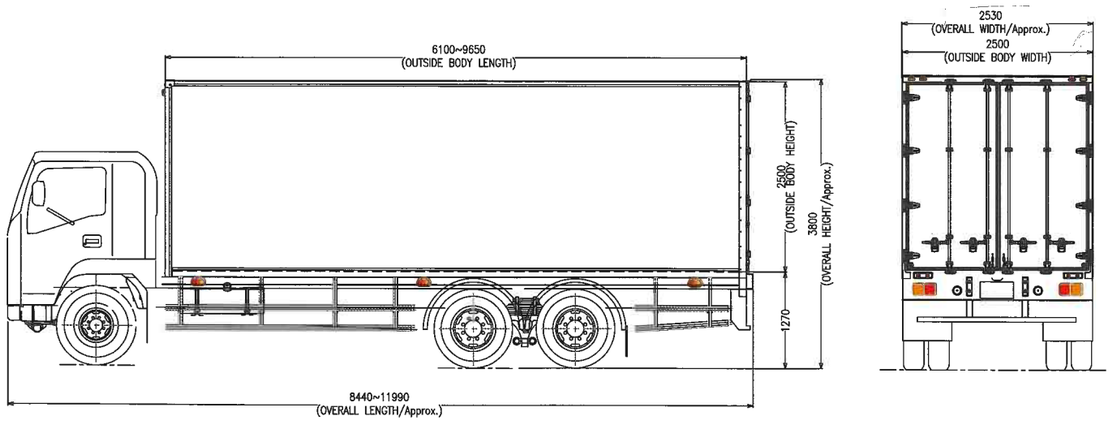




# 6-10 TON REEFER

| REEFER BODY STANDARD SIZE | | | | | | | | | | | | | | | | |
|---|---|---|---|---|---|---|---|---|---|---|---|---|---|---|---|---|
| BODY TYPE | GVW (kg.) | TEMPERATURE | | | FROZEN (-25~-20 °C) | | | | COLD (-15~-10 °C) | | | | CHILLED (-5~+10 °C) | | | |
| | | WALL | | | Base | Front&Roof | Side | Rear | Base | Front&Roof | Side | Rear | Base | Front&Roof | Side | Rear |
| | | THICKNESS | | | 96 | 102 | 102 | 95 | 96 | 102 | 77 | 95 | 96 | 77 | 77 | 95 |
| | | EXTERNAL BODY SIZE | | | INTERNAL BODY SIZE | | | | INTERNAL BODY SIZE | | | | INTERNAL BODY SIZE | | | |
| | | Length (mm) | Width (mm) | Height (mm) | Length (mm.) | Width (mm.) | Height (mm.) | Volume ($m^3$) | Length (mm.) | Width (mm.) | Height (mm.) | Volume ($m^3$) | Length (mm.) | Width (mm.) | Height (mm.) | Volume ($m^3$) |
| 6 Ton Body | 15,000 (S) | 5,350~5,550 | 2,550 | 2,550 | 5,153~5,353 | 2,346 | 2,352 | 28.43~29.54 | 5,153~5,353 | 2,396 | 2,352 | 29.04~30.17 | 5,178~5,378 | 2,396 | 2,377 | 29.49~30.63 |
| | 15,000 (M) | 6,500~6,700 | 2,550 | 2,550 | 6,303~6,503 | 2,346 | 2,352 | 34.78~35.88 | 6,303~6,503 | 2,396 | 2,352 | 35.52~36.65 | 6,328~6,528 | 2,396 | 2,377 | 36.04~37.18 |
| | 15,000 (L) | 7,300~7,750 | 2,550 | 2,550 | 7,103~7,553 | 2,346 | 2,352 | 39.19~41.68 | 7,103~7,553 | 2,396 | 2,352 | 40.03~42.56 | 7,128~7,578 | 2,396 | 2,377 | 40.60~43.16 |
| | 15,000 (XL) | ~8,700 | 2,550 | 2,550 | ~8,503 | 2,346 | 2,352 | 46.92 | ~8,503 | 2,396 | 2,352 | 47.92 | ~8,528 | 2,396 | 2,377 | 48.57 |
| 10 Ton Body | 25,000 (S) | 6,100~6,550 | 2,550 | 2,550 | 5,903~6,353 | 2,346 | 2,352 | 32.57~35.05 | 5,903~6,353 | 2,396 | 2,352 | 33.27~35.80 | 5,928~6,378 | 2,396 | 2,377 | 33.76~36.32 |
| | 25,000 (M) | ~7,100 | 2,550 | 2,550 | ~6,903 | 2,346 | 2,352 | 38.09 | ~6,903 | 2,396 | 2,352 | 38.90 | ~6,928 | 2,396 | 2,377 | 39.46 |
| | 25,000 (L) | 7,400~7,650 | 2,550 | 2,550 | 7,203~7,453 | 2,346 | 2,352 | 39.74~41.12 | 7,203~7,453 | 2,396 | 2,352 | 40.59~42.00 | 7,228~7,478 | 2,396 | 2,377 | 41.17~42.59 |
| | 25,000 (XL) | 9,600~9,700 | 2,550 | 2,550 | 9,403~9,503 | 2,346 | 2,352 | 51.88~52.44 | 9,403~9,503 | 2,396 | 2,352 | 52.99~53.55 | 9,428~9,578 | 2,396 | 2,377 | 53.70~54.55 |

## 6 TON REEFER

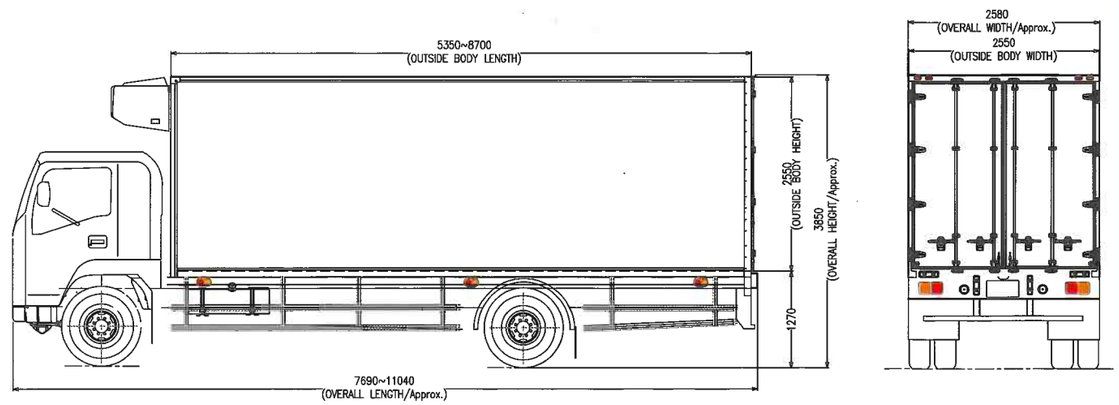


## 10 TON REEFER

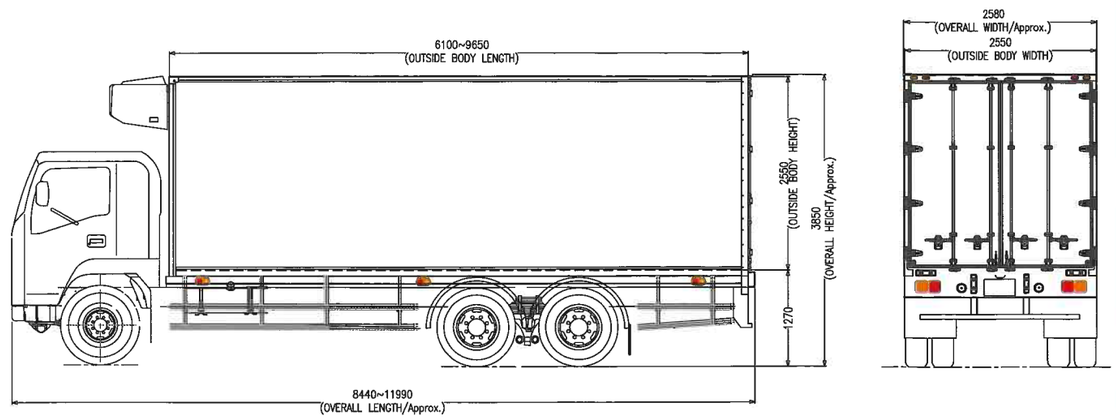

"SERVE WITH IMPRESSION"

# 10 DOORS DRY BODY

| 10 DOORS BODY STANDARD SIZE | | | | | | | | | | | | |
|---|---|---|---|---|---|---|---|---|---|---|---|---|
| BODY TYPE | GVW (kg.) | EXTERNAL BODY SIZE | | | INTERNAL BODY SIZE | | | | SIDE OPENING SIZE | | REAR OPENING SIZE | |
| | | Length (mm.) | Width (mm.) | Height (mm.) | Length (mm.) | Width (mm.) | Height (mm.) | Volume ($m^3$) | Width (mm.) | Height (mm.) | Width (mm.) | Height (mm.) |
| 6 Ton-10 Doors Body | 15,000 (S) | 5,400~5,600 | 2,470 | 2,635 | 5,320~5,520 | 2,410 | 2,605 | 33.40~34.65 | 5,000~5,200 | 2,450 | 2,304 | 2,300 |
| | 15,000 (M) | 6,500~6,700 | 2,470 | 2,635 | 6,420~6,620 | 2,410 | 2,605 | 40.31~41.56 | 6,100~6,300 | 2,450 | 2,304 | 2,300 |
| | 15,000 (L) | 7,300~7,800 | 2,470 | 2,635 | 7,220~7,720 | 2,410 | 2,605 | 45.33~48.47 | 6,900~7,400 | 2,450 | 2,304 | 2,300 |
| | 15,000 (XL) | ~8,700 | 2,470 | 2,635 | ~8,620 | 2,410 | 2,605 | 54.12 | ~7,400(Max) | 2,450 | 2,304 | 2,300 |
| 10 Ton-10 Doors Body | 25,000 (S) | 6,100~6,600 | 2,470 | 2,635 | 6,020~6,520 | 2,410 | 2,605 | 37.79~40.93 | 5,700~6,200 | 2,450 | 2,304 | 2,300 |
| | 25,000 (M) | ~7,100 | 2,470 | 2,635 | ~7,020 | 2,410 | 2,605 | 44.07 | ~6,700 | 2,450 | 2,304 | 2,300 |
| | 25,000 (L) | 7,400~7,700 | 2,470 | 2,635 | 7,320~7,620 | 2,410 | 2,605 | 45.96~47.84 | 7,000~7,300 | 2,450 | 2,304 | 2,300 |
| | 25,000 (XL) | - | - | - | - | - | - | - | - | - | - | - |

## 6 TON 10 DOORS DRY BODY

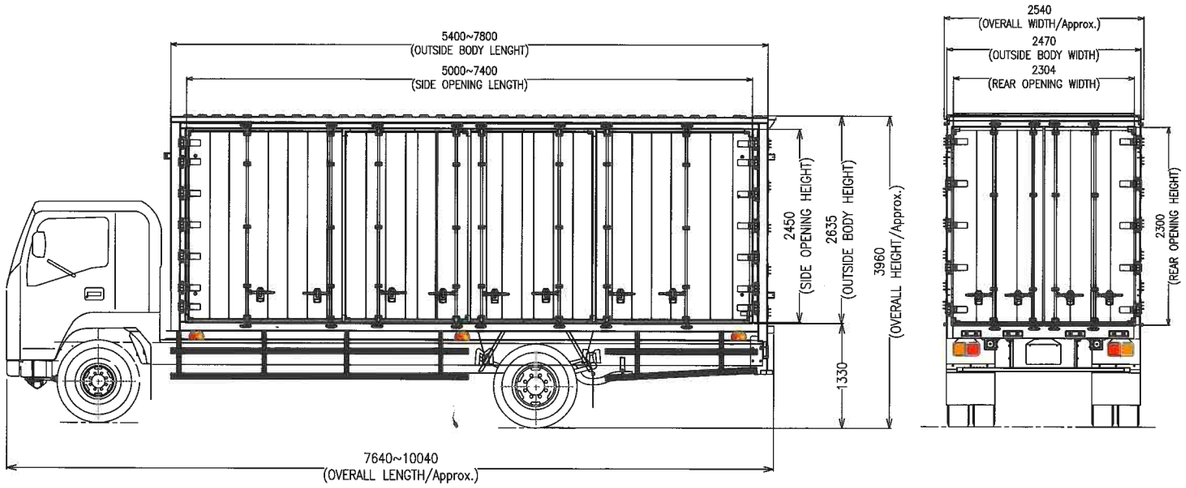


## 10 TON 10 DOORS DRY BODY

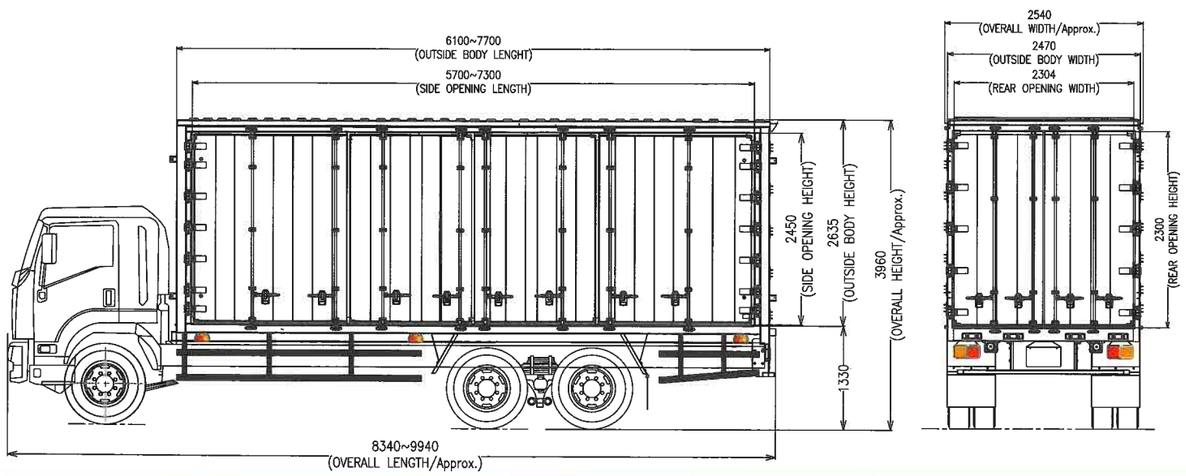




# Thank you for being our valued customers

# Welcome to FMC's Cold Chain College

จากสถานการณ์ในอดีตเกิดปัญหา **Food Loss** หรือปัญหาขยะอาหาร
เป็นจำนวนมากถึง 1.3 พันล้านตัน/ปี เนื่องจากในอดีตระบบการขนส่ง
ที่ควบคุมอุณหภูมิยังไม่แพร่หลายมากนัก จึงทำให้เกิดปัญหาสินค้าเน่าเสียมากมาย
ทางฟรูฮาฟ มหาจักร ได้เล็งเห็นถึงความสำคัญของการเกิด Food Loss
จึงได้จัดตั้ง Cold Chain College แห่งนี้ขึ้นมาเพื่อลดปัญหา
ขยะอาหารให้หมดลง และเพื่อเพิ่มคุณภาพของสินค้า
ให้คงสดใหม่อยู่เสมอ เสมือนลูกค้ารับสินค้า
จากแหล่งผู้ผลิตโดยตรง

RUEHAUF MAHAJAK ฟรูฮาฟ มหาจักร
**Cold Chain College - Fruehauf Mahajak**

NSA
**KANTAN Cool Unit - Nikkei Siam Aluminium**

# ตอบโจทย์Life Styleลูกค้า ด้วยระบบ Cold-Chain ของเรา

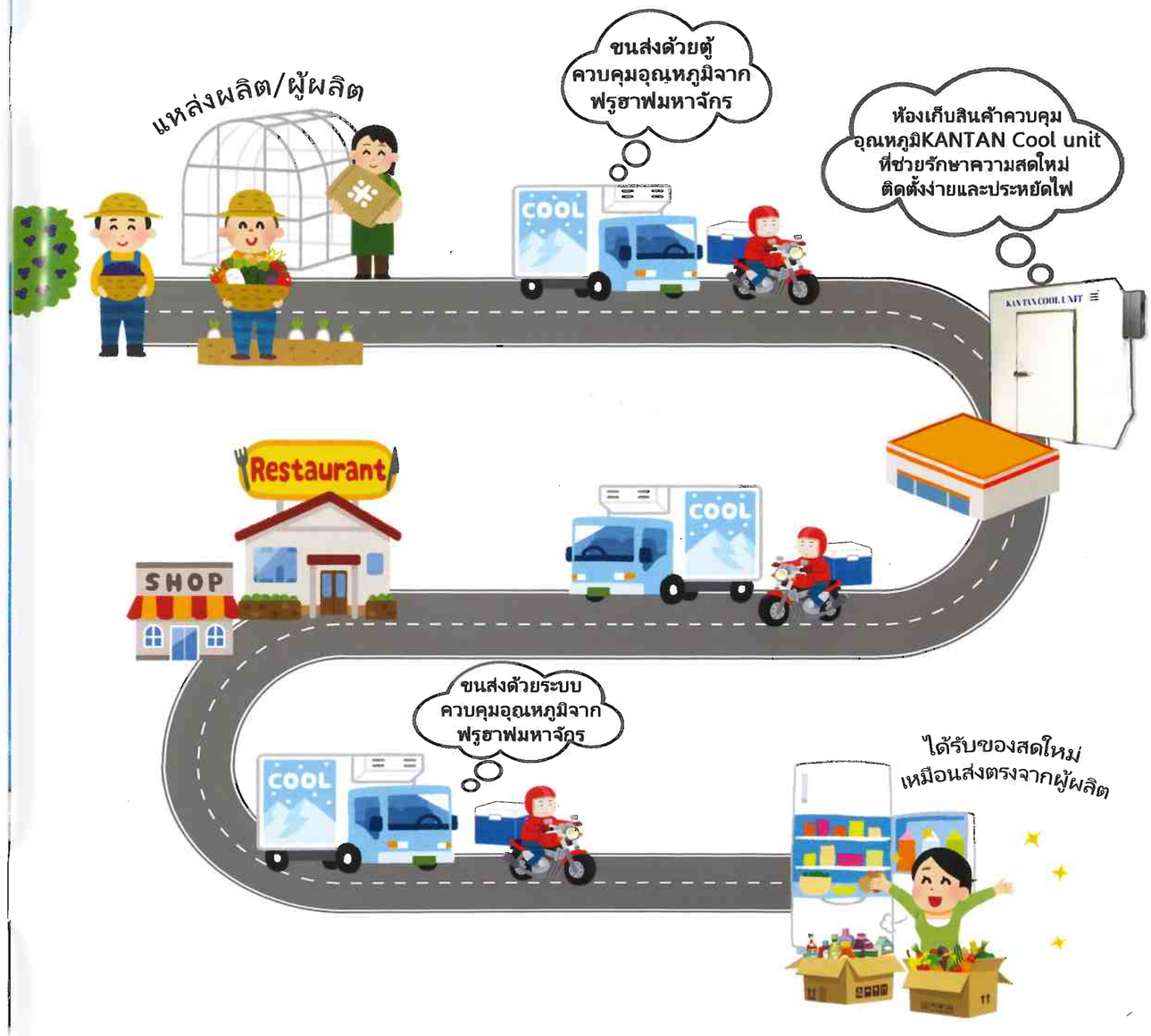

# Company Profile

| | |
|---|---|
| Name | : Fruehauf Mahajak Co.,Ltd. |
| ชื่อบริษัท | : บริษัท ฟรูฮาฟ มหาจักร จำกัด |
| Location | : 67/16 Moo 5 Kokfad Nongjok Bangkok 10530 |
| ที่อยู่ | : 67/16 หมู่ 5 แขวงโคกแฝด เขตหนองจอก กรุงเทพฯ 10530 |
| Capital | : 400 million Baht (December 2018) |
| ทุนจดทะเบียน | : 400 ล้านบาท (ธันวาคม 2561) |
| Shareholder | : Nippon Fruehauf Co.,Ltd. 70%, Mahajak Group 30% |
| ผู้ถือหุ้น | : บริษัท นิปปอน ฟรูฮาฟ จำกัด (ประเทศญี่ปุ่น) 70%, บริษัทเครือมหาจักร 30% |
| Site | : Land 25,600 $m^2$ (16 Rail) |
| | : Factory 4,200 $m^2$ (1,050m x 40m) |
| ขนาดพื้นที่ | : เนื้อที่ทั้งหมด 25,600 ตารางเมตร (16 ไร่) |
| | : เนื้อที่โรงงานผลิต 4,200 ตารางเมตร (1,050 เมตร x 40 เมตร) |
| Website | : www.fruehauf.co.th |

FRUEHAUF MAHAJAK ฟรูฮาฟ มหาจักร
LINE Official Account

FMC Sales Truck Body

FMC After Service

Fruehauf Mahajak click

FRUEHAUF MAHAJAK ฟรูฮาฟ มหาจักร
บริษัท ฟรูฮาฟ มหาจักร จำกัด
FRUEHAUF MAHAJAK CO.,LTD.
67/16 Moo 5 Kokfad Nongchok Bangkok 10530
Tel : (66) 2988-0900 , (66) 2548-3730-4 Fax : (66) 2988-0888